PDI

Difusores Perforados

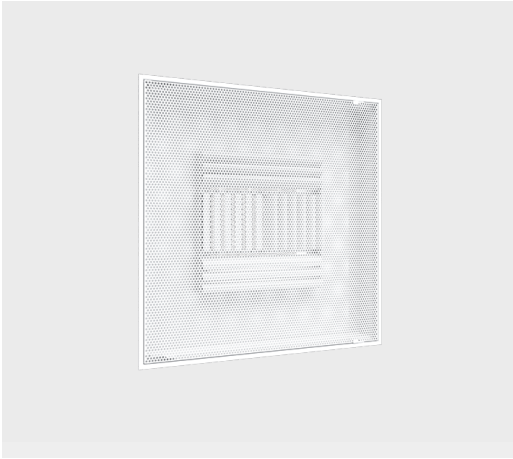

El difusor perforado de inyección modelo PDI es una gran opción para aplicaciones que requieran de calefacción, ventilación o enfriamiento, tanto en sistemas de volumen constante como en sistemas de volumen variable. El difusor PDI puede ser fabricado en acero o aluminio y cuenta con una caja plenum, una malla perforada desmontable con 51% de área libre y un deflector montado en el cuello ajustable sin necesidad de herramientas para dirigir la descarga a 1, 2, 3 o 4 vías. La opción de Acero Inoxidable está fabricada en su totalidad en este material y su deflector es de tipo placa de choque colocado en la malla. El modelo PDI está disponible en módulos de 12"x12", 16"x16", 20"x20" y 24"x24" con marco plano; el cuello redondo puede configurarse desde 6" hasta 18" y los cuellos cuadrados desde 6"x6" hasta 18"x18". El acabado es en pintura electrostática en colores de línea: blanco, blanco tablaroca o negro mate para las opciones de acero y aluminio, en el caso de acero inoxidable el acabado disponible es pulido P4. Como accesorios opcionales se puede solicitar con Control de Volumen Cuadrado en acero (CVC), Control de Volumen Redondo en acero (CVR) o Marco de Montaje (MCE) para colocarlo en plafones corridos.

Características:

- Difusor perforado para inyección
- Deflector de aleta curva montado en el cuello (PDIF y PDIA) o placa de choque montada en malla (PDII)
- Marco plano
- Malla perforada desmontable

Dimensiones:

- Módulos de 12"x12", 16"x16", 20"x20", 24"x24"
- Cuellos cuadrados desde 6"x6" hasta 18"x18"
- Cuellos redondos desde 6" hasta 18"

Materiales y Acabados:

- Plenum y malla fabricados en acero, aluminio o acero inoxidable
- Colores de línea: blanco, blanco tablaroca o negro mate
- Pulido P4 (únicamente en acero inoxidable)

Ninguna parte de este documento podrá ser reproducida o retransmitida de cualquier forma, siendo estas: electrónicas o mecanografiadas; incluyendo fotocopiado, grabado y/o cualquier sistema de alojamiento de información sin previo permiso de INNES AIRE S.A. DE C.V.

Versatilidad:

- Edificios públicos
- Iglesias y Escuelas
- Hospitales y Clínicas
- Deportes bajo techo
- Residencias
- Áreas industriales
- Oficinas
- Restaurantes y Cafeterías
- Hoteles

Accesorios Opcionales:

CVR

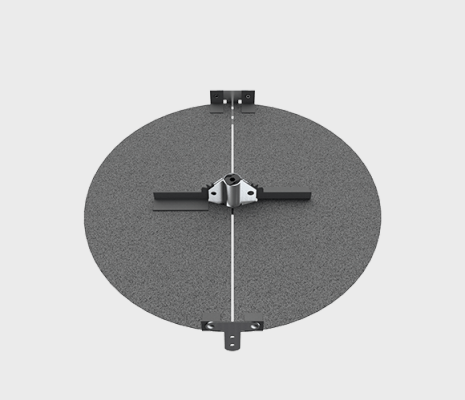

CVC

MCE

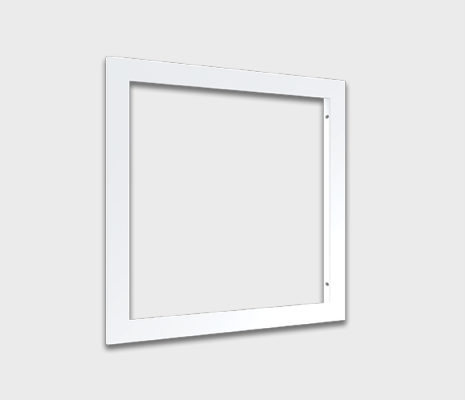

Ninguna parte de este documento podrá ser reproducida o retransmitida de cualquier forma, siendo estas: electrónicas o mecanografiadas; incluyendo fotocopiado, grabado y/o cualquier sistema de alojamiento de información sin previo permiso de INNES AIRE S.A. DE C.V.

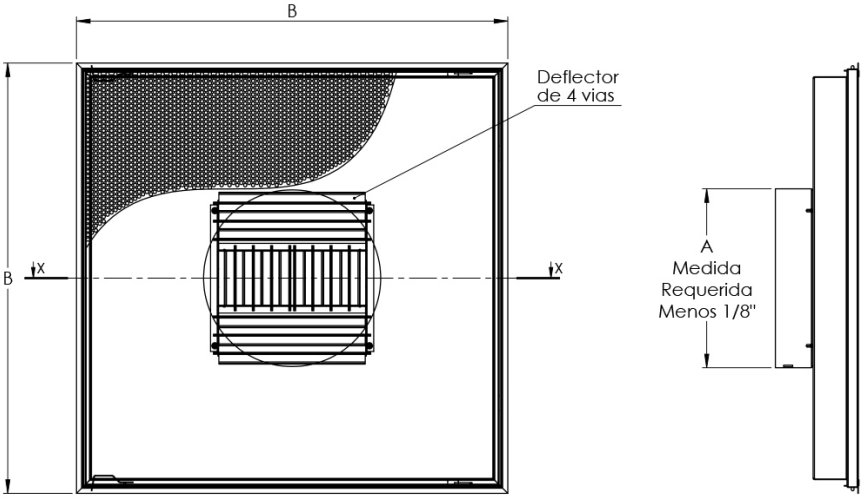

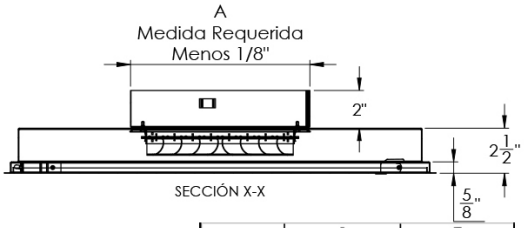

Modulo	A	B
	Cuello	Plato
24" x 24"	6"	23 3/4
	8"	23 3/4
	10"	23 3/4
	12"	23 3/4
	14"	23 3/4
	16"	23 3/4
	18"	23 3/4
20" x 20"	6"	19 3/4
	8"	19 3/4
	10"	19 3/4
	12"	19 3/4
	14"	19 3/4
	16"	19 3/4
16" x 16"	6"	15 3/4
	8"	15 3/4
	10"	15 3/4
	12"	15 3/4
12" x 12"	6"	11 3/4
	8"	11 3/4

Ninguna parte de este documento podrá ser reproducida o retransmitida de cualquier forma, siendo estas: electrónicas o mecanografiadas; incluyendo fotocopiado, grabado y/o cualquier sistema de alojamiento de información sin previo permiso de INNES AIRE S.A. DE C.V.

Diagrama de Instalación:

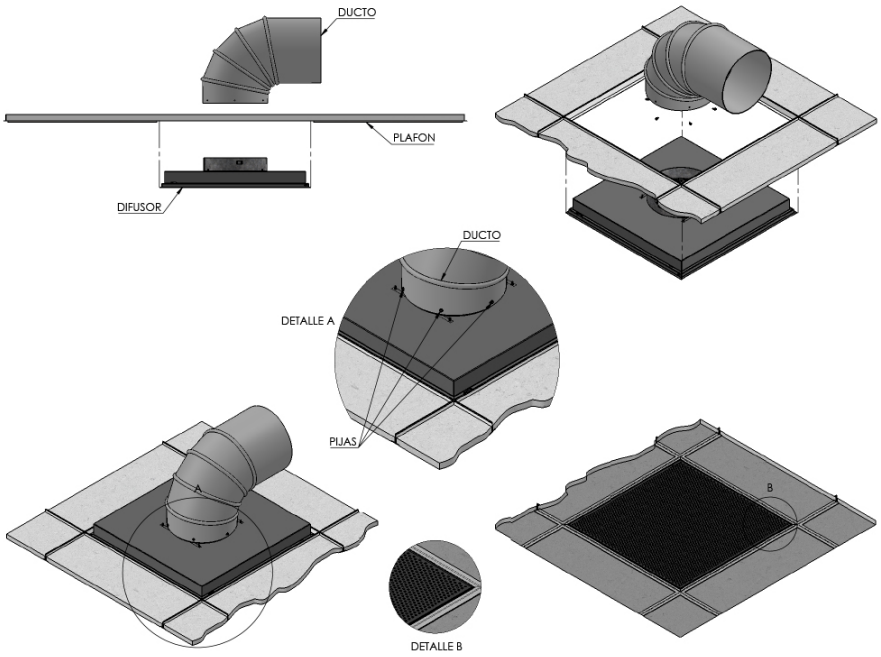

Ninguna parte de este documento podrá ser reproducida o retransmitida de cualquier forma, siendo estas: electrónicas o mecanografiadas; incluyendo fotocopiado, grabado y/o cualquier sistema de alojamiento de información sin previo permiso de INNES AIRE S.A. DE C.V.

Especificación Sugerida:

El difusor perforado de inyección modelo PDI será adecuado para aplicaciones que requieran de calefacción, ventilación o enfriamiento, tanto en sistemas de volumen constante como en sistemas de volumen variable. El difusor PDI podrá ser fabricado en acero o aluminio y contará con una caja plenum, una malla perforada desmontable con 51% de área libre y un deflector montado en el cuello ajustable sin necesidad de herramientas para dirigir la descarga a 1, 2, 3 o 4 vías. La opción de Acero Inoxidable estará fabricada en su totalidad en este material y su deflector será de tipo placa de choque colocado en la malla. El modelo PDI estará disponible en módulos de 12"x12", 16"x16", 20"x20" y 24"x24" con marco plano; el cuello redondo podrá configurarse desde 6" hasta 18" y los cuellos cuadrados desde 6"x6" hasta 18"x18". El acabado será en pintura electrostática en colores de línea: blanco, blanco tablaroca o negro mate para las opciones de acero y aluminio, en el caso de acero inoxidable el acabado disponible será pulido P4. Como accesorios opcionales se podrá solicitar con Control de Volumen Cuadrado en acero (CVC), Control de Volumen redondo en acero (CVR) o Marco de Montaje (MCE) para colocarlo en plafones corridos.

» Modelo	» Material	» Módulo	» Cuello	» Tamaño del cuello	» Accesorio marco (opcional)	» Control de volumen (opcional)	» Soportes (opcionales)	» Acabado
Perforado *PDI*	I = Inoxidable	Ver tabla en plano de dimensiones	R= Redondo C= Cuadrado	Ver tabla en plano de dimensiones	EI: MCE Inoxidable EA: MCE Aluminio EF: MCE Acero	CVC CVR	NO SI	B: Blanco T: Blanco tablaroca N: Negro A: Color aluminio L: Lavado E: Especial

Ninguna parte de este documento podrá ser reproducida o retransmitida de cualquier forma, siendo estas: electrónicas o mecanografiadas; incluyendo fotocopiado, grabado y/o cualquier sistema de alojamiento de información sin previo permiso de INNES AIRE S.A. DE C.V.